Կադաստրի
Կոմիտե

ՀԱՇՎԱՌՄԱՆ (ՉԱՓԱԳՐՄԱՆ) ՏՎՅԱԼՆԵՐԻ ՄՈՒՏՔԱԳՐՄԱՆ ՏԵՂԵԿԱՆՔ

1. Սեփականատեր(ա.ա.հ)
Հայաստանի Հանրապետություն

2. Հասցե
Մարզ Շիրակ, համայնք Գյումրի, քաղաք Գյումրի, Թբիլիսյան խճուղի 2/14 վարչական շենք

3. Հիմնական միավոր
Մարզ Շիրակ, ք.Գյումրի Թբիլիսյան խճ. 2-14 35.8քմ տրամադրվող տարածք

4.Չափագրված հողամասի
Կադաստրային ծածկագիր-

5. Որակավորում ունեցող անձ(ա.ա.հ)
ՎԱՂԻՆԱԿ ՀՈՎՀԱՆՆԻՍՅԱՆ ԱԾՈՏԻ

6. Որակավորման վկայականի համար, տրման ամիս, ամսաթիվ
0323 2014-02-26

7. Չափագրման տվյալների մուտքագրման ծածկագիր
2026HKU7AQ

8. Մուտքագրման ամիս, ամսաթիվ
2026-06-02 13:35:14

9. Ձեռքբերված քարտեզի հատվածի ծածկագրեր

ՇԻՆՈՒԹՅՈՒՆՆԵՐԻ ՀԱՏԱԿԱԳԻԾ

Ձև 3

Շիրակ, Գյումրի, Թբիլիսյան խճուղի 2-14

Մարզ, համայնք, հասցե

Վարձակալ	Հայաստանի Հանրապետություն
Պատվիրատու	Հայաստանի Հանրապետության պետական եկամուտների կոմիտե

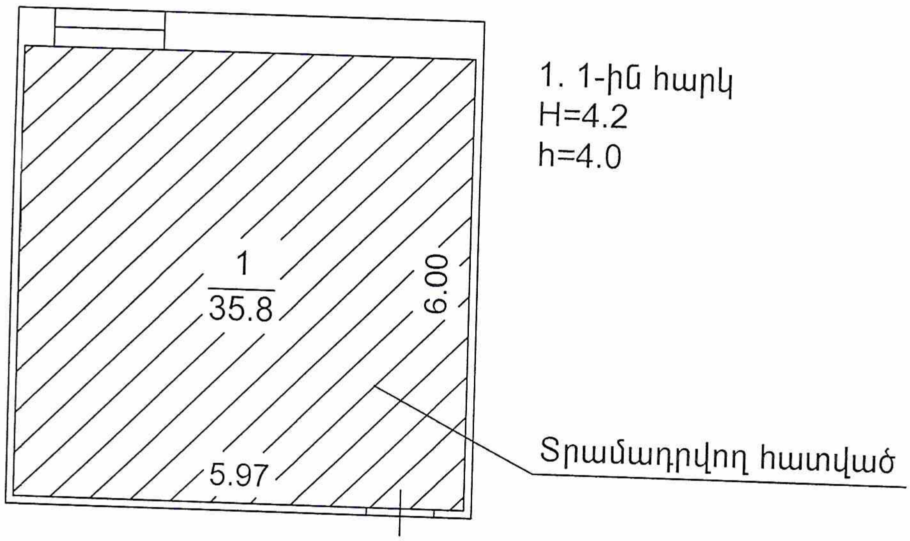

Լրացուցիչ նշումներ. հատակագծում շտրիխով նշված է տրամադրվող հատվածը:

Մասշտաբ 1:100		
Որակավորում ունեցող անձ		Վաղինակ Հովհաննիսյան
Որակավորման վկայականի համարը		0323
Ստորագրություն		
Իրավաբանական անձի անվանումը		Ա/Ձ ՏԱՐՈՆ ՎԱՐԴԱՆՅԱՆ ԱՐՏՈՒՐԻ
ՀՎՀՀ		67088635
Ստորագրություն		
ամիս ամսաթիվ	չափագրության	12.05.2026թ.
	հատակագծի կազմման	25.05.2026թ.

Կ.Տ.

Հավելված 1.5

ՇԻՆՈՒԹՅՈՒՆՆԵՐԻ ԲՆՈՒԹԱԳԻՐ

Մարզ Շիրակ, համայնք Գյումրի, քաղաք Գյումրի, Թբիլիսյան խճուղի 2/14 վարչական շենք

Մարզ, համայնք, հասցե

Հերթական համարակալում	Գույքագրման ենթակա գույքի անվանումը	Գույքագրման ենթակա գույքի տեսակը	Հարկ	Հարկերթություն	Մակերես (քմ)		Բարձրությունը (մ)	Ընդհանուր մակերեսը (քմ)	Հիմնական գործառնական նշանակություն	Տանիքի նյութ				Ավարտվածության աստիճան				Շինությունների կառուցման նյութի կամ կառուցվածքի տեսակը									Միջհարկային ծածկի նյութ		Արտաքին հարդարումն ըստ կողմերի				
					Օրինական	Ինքնակամ				Եռանկյուն	Թեքահարթակ/ հարթաթեք	Սեղմիկ	Մշակված չունի	Սվաղված	Մինչև 50%	51%-80%	81% և վերև	Հիմնականում	Հիմնականում երկաթբետոնից	Աղյուսից	Տուֆ	Գերաժելեզոբետոնից	Սալաքարից	Գրաժելեզոբետոնից	Փայտ	Այլ, նշել տարբերակը	Փայտից	Գերաժելեզոբետոնից	Սվաղված	Ջրաներկված	Ջրամատիտ	Սալիկներով	Սվաղված ներկված ցանցով
1	2	3	4	5	6	7	8	9	10	11	12	13	14	15	16	17	18	19	20	21	22	23	24	25	26	27	28	29	30	31	32	33	34
1	Հասարակական	վարչական շենք	1	1	35.80		4.00	143.20	ըստ կադ. գործի	V							V					V						V					4

Շինությունների ընդհանուր մակերեսը (քմ)	Այդ թվում	
	Օրինական կառուցված (քմ)	Ինքնակամ կառուցված (քմ)
35	36	37
35.8	35.8	

Սեփականատեր
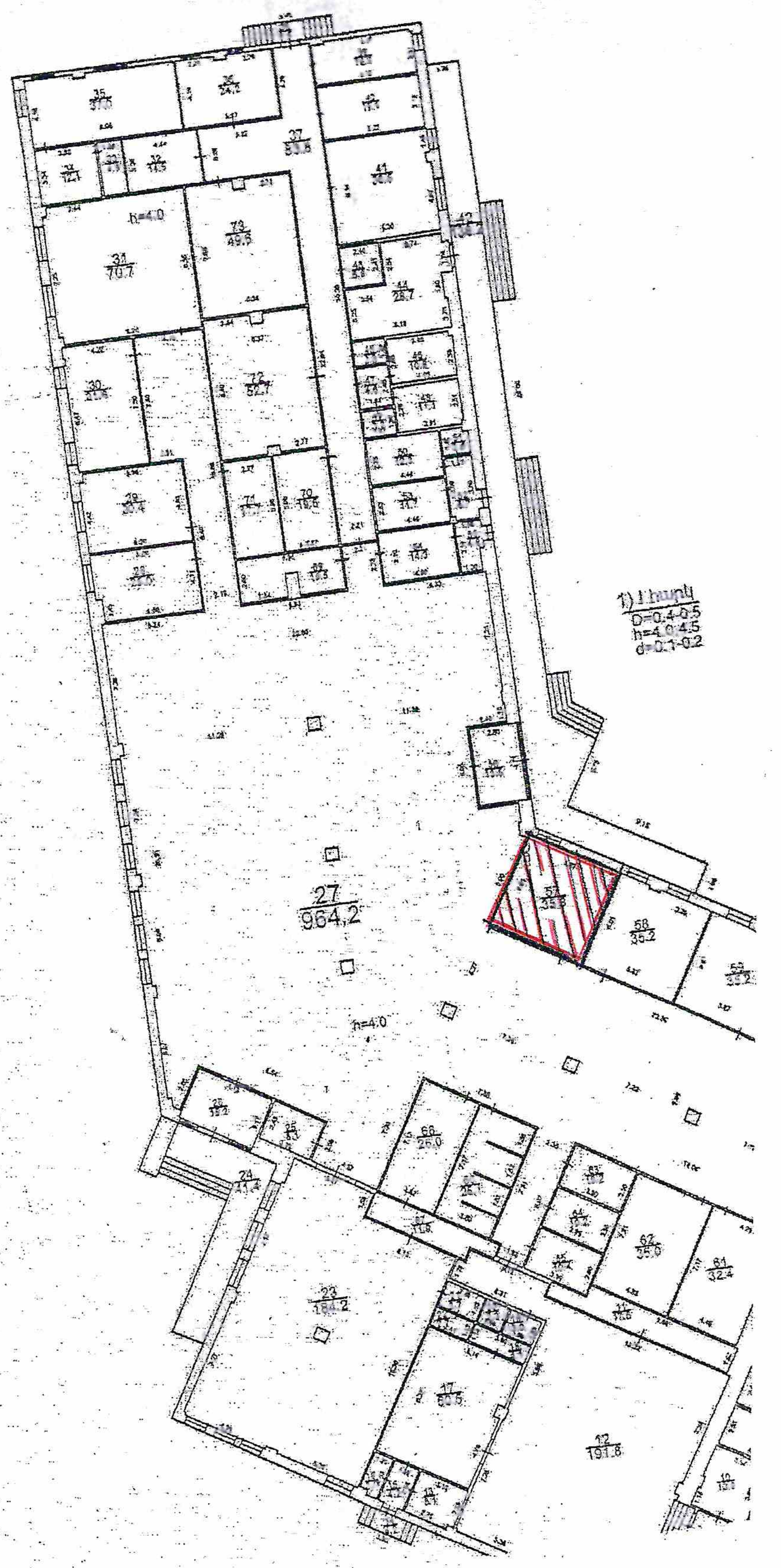
"ՊՆ Շիրակի մարզ"
Գ-Գյումրի, Թէկեյան 2/14